大阪高校新人卓球大会
令和5年9月24日（日）
守口市民体育館

男子シングルス ベスト128～ その1

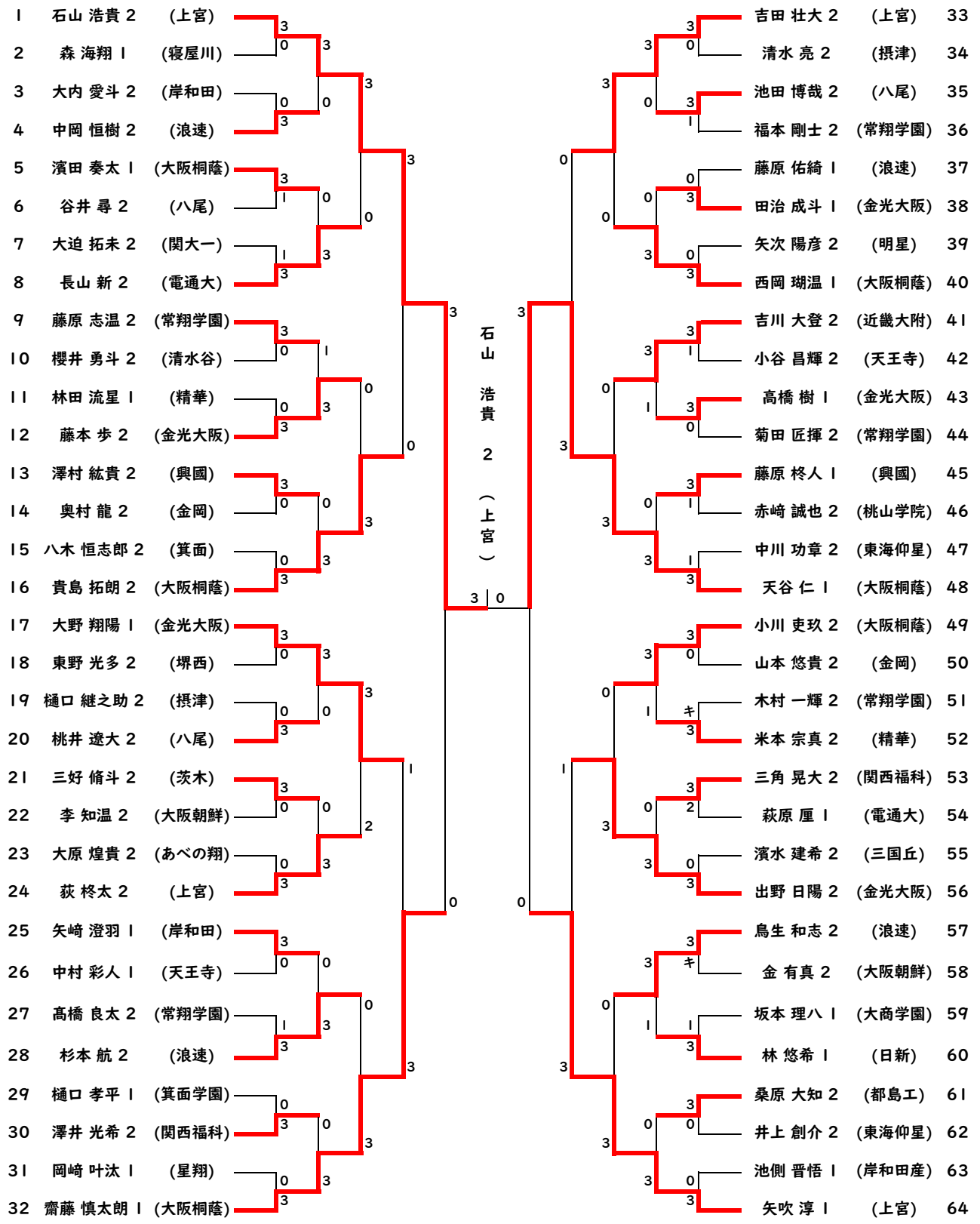

決勝　石山 浩貴 2 (上宮)　3 － 0　今村 英太 2 (大阪桐蔭)

大阪高校新人卓球大会
令和5年9月24日（日）
守口市民体育館
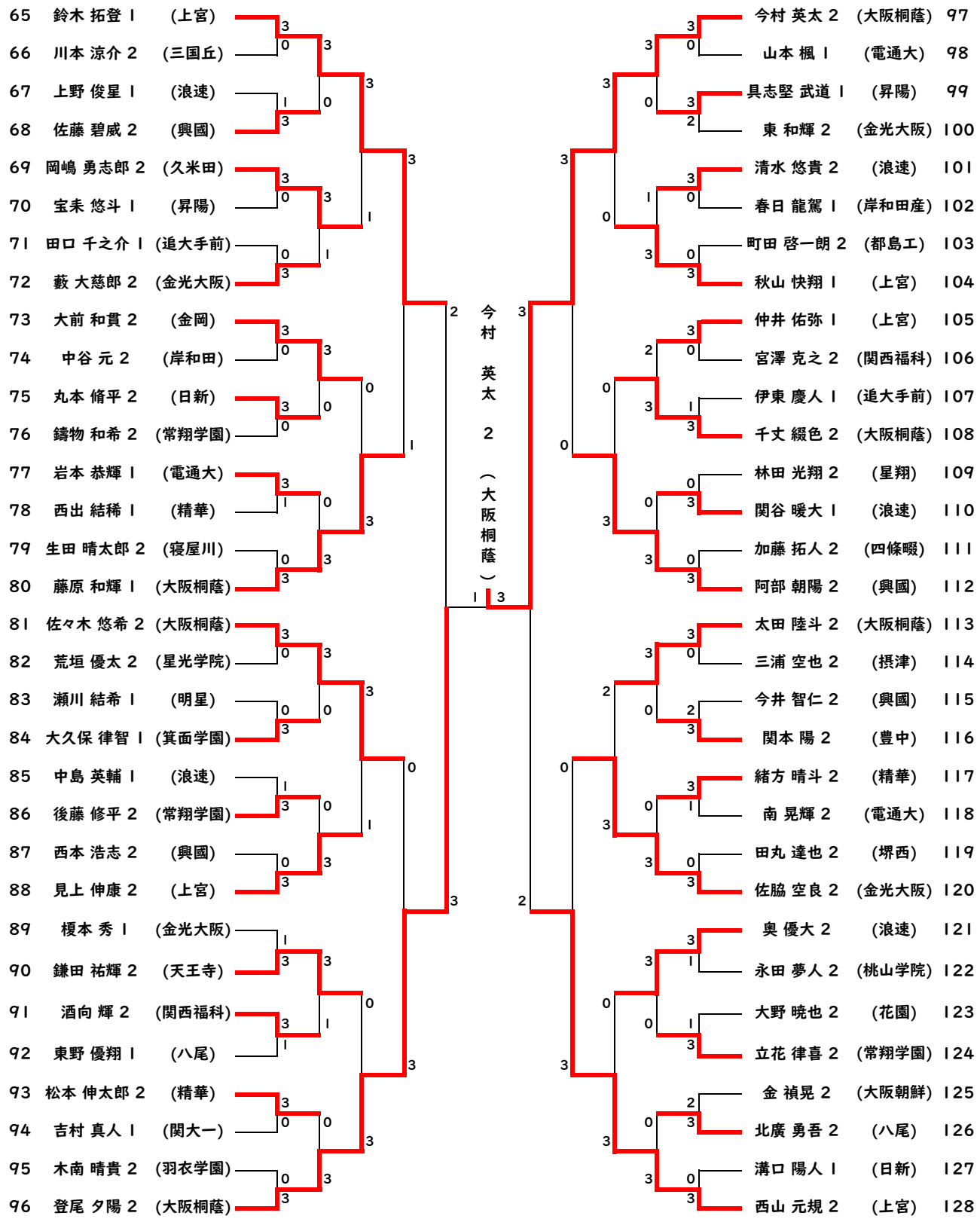
男子シングルス ベスト128～ その2